Karta katalogowa

# Oprawa Mistic **BROKEN 9W DIM** Matt Taupe



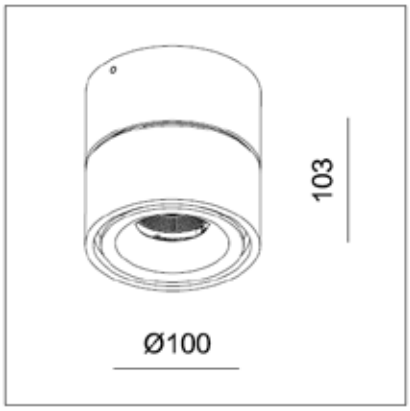


CE

Architektoniczna oprawa natynkowa wykonana z aluminium w kolorze taupe mat, ściamnialna.

## DANE TECHNICZNE:

| | |
|---|---|
| **Moc** | 1×9.3 W / 500mA |
| **Temperatura barwowa** | 3000K |
| **Strumień świetlny** | 923lm / CRI 80 / 48° reflektor |
| **Wymiar** | Ø100 mm x 103 mm |
| **Wykończenie** | Taupe mat |
| **Zasilacz** | HEP 10W 500 mA, ściemnialny |
| **Nr katalogowy** | MSTC-05411018 |
| **Kod NCS** | S 3005-Y50R |
| **Gwarancja** | 3 lata |

info@misticlighting.pl
**www.misticlighting.pl**