Karta katalogowa

Oprawa Mistic **MOB 9W DIM MATT WHITE**

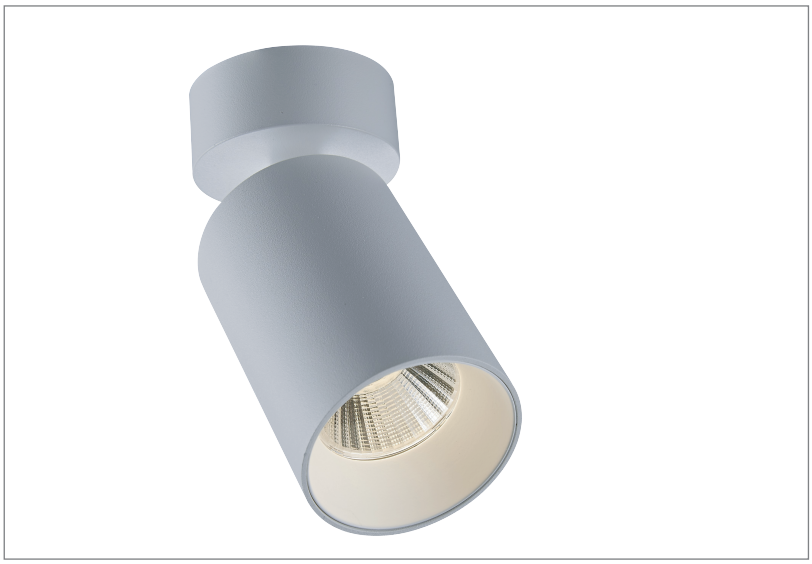

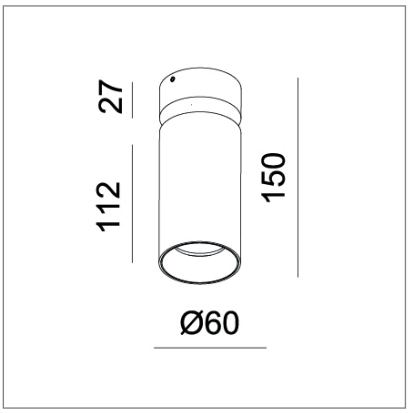

CE

Architektoniczna oprawa natynkowa wykonana z aluminium w kolorze biały mat, ściemnialna.

DANE TECHNICZNE:

Moc	1 X LED 9W
Temperatura barwowa	3000K
Strumień świetlny z oprawy	964lm / CRI 90 / 48° reflektor
Wymiar	⌀60 mm x 150 mm
Wykończenie	Biały mat
Wbudowany zasilacz	TAK, ściemnialny
Nr katalogowy	MSTC-05422029
Gwarancja	3 lata

info@misticlighting.pl
www.misticlighting.pl